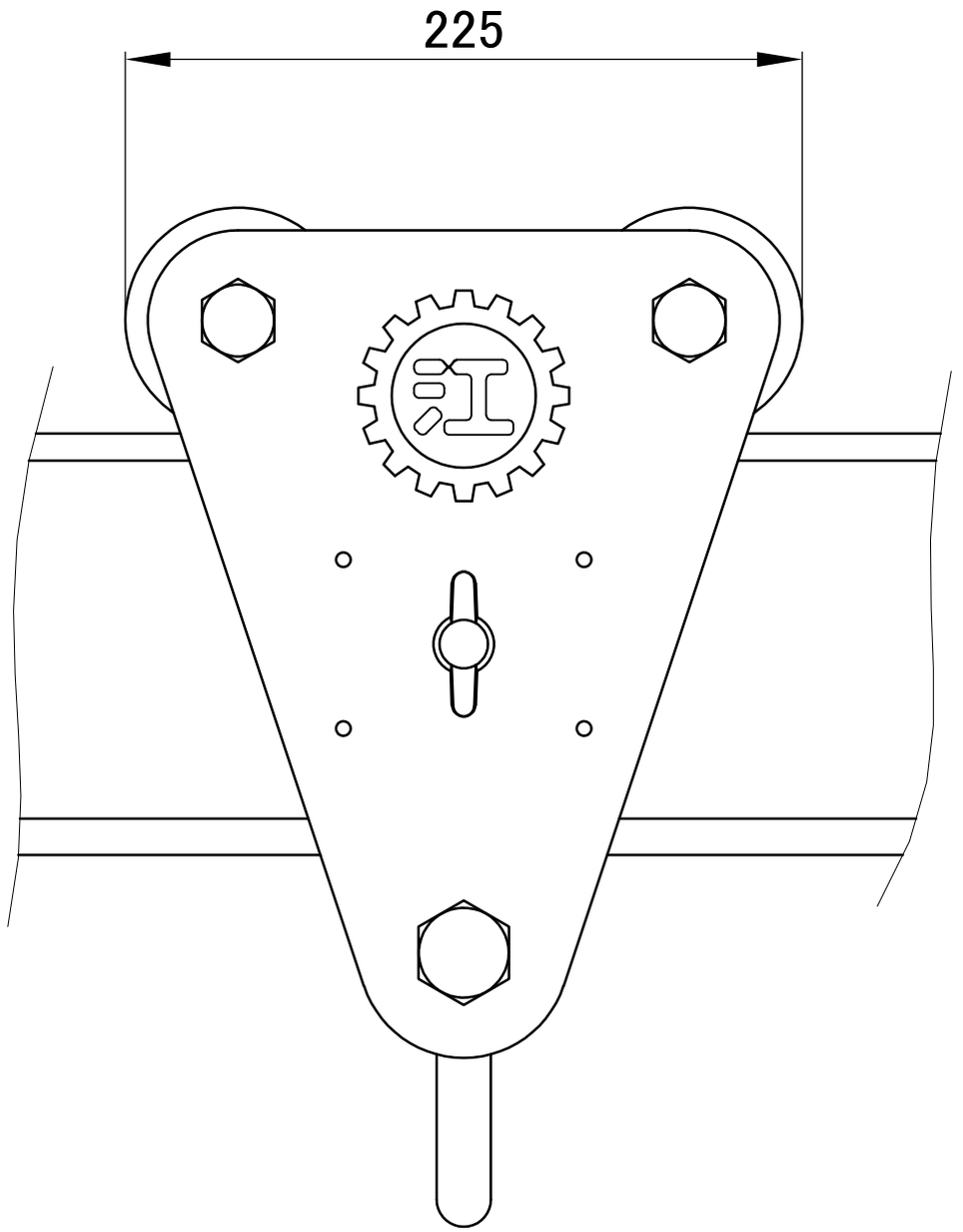
225

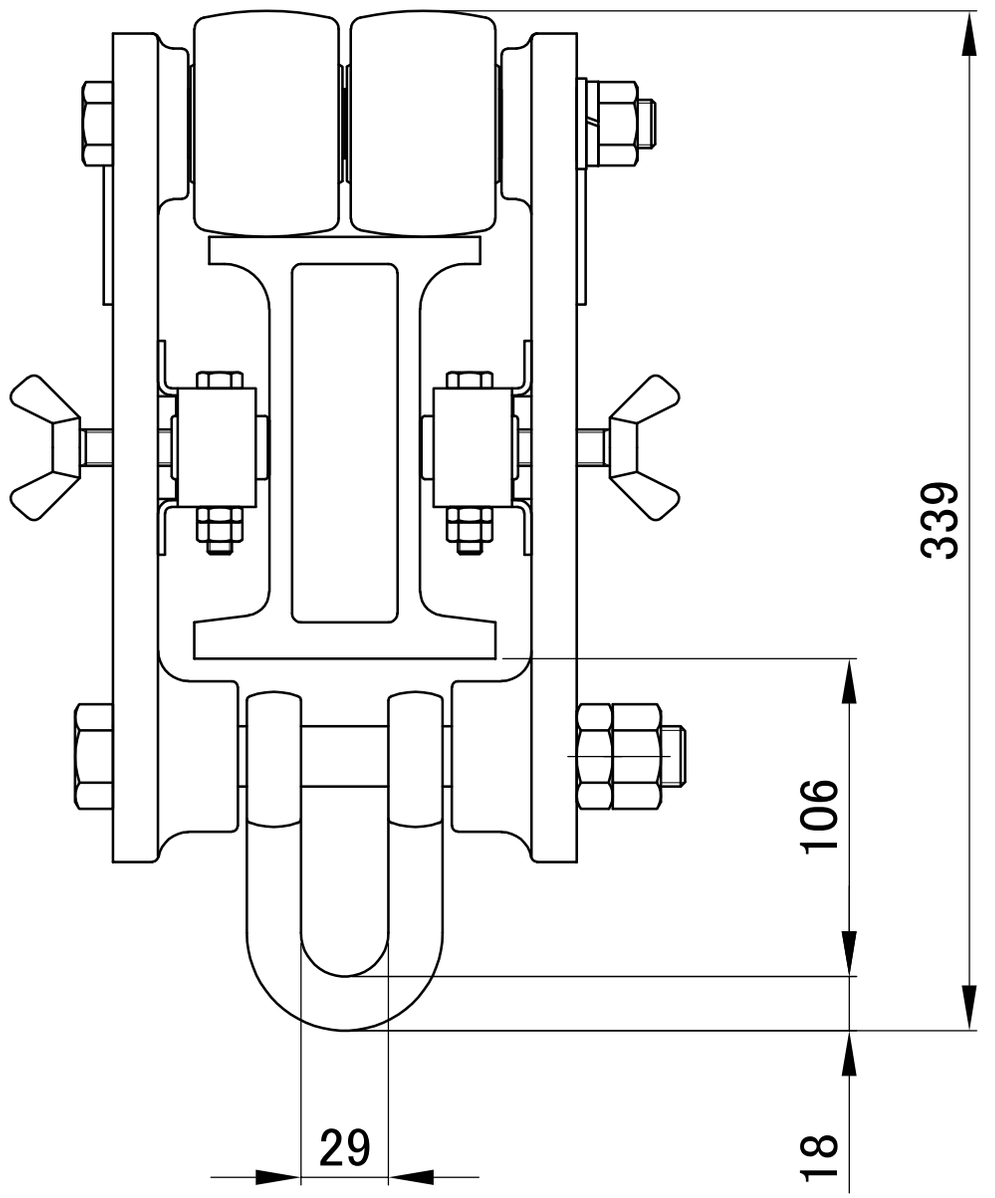
339
106
18
29