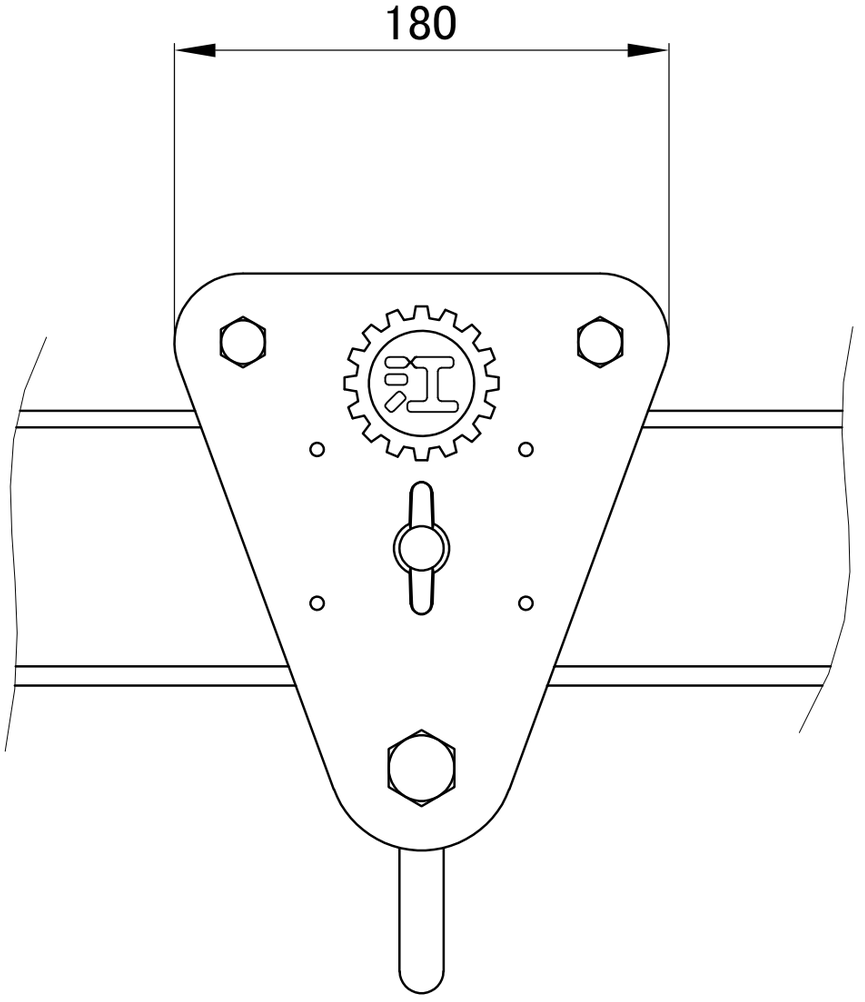
180

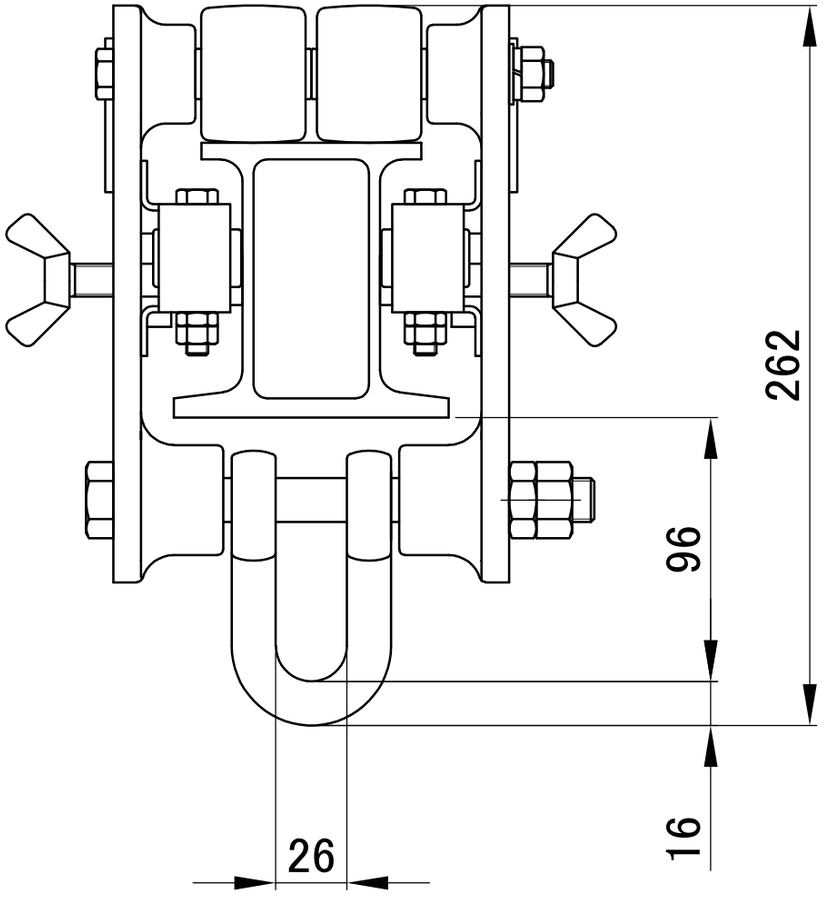
262
96
16
26